Algoritmo de División

Diagrama de Caja Negra

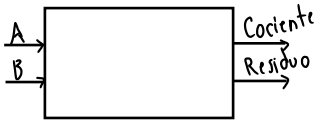

Diagrama de Flujo

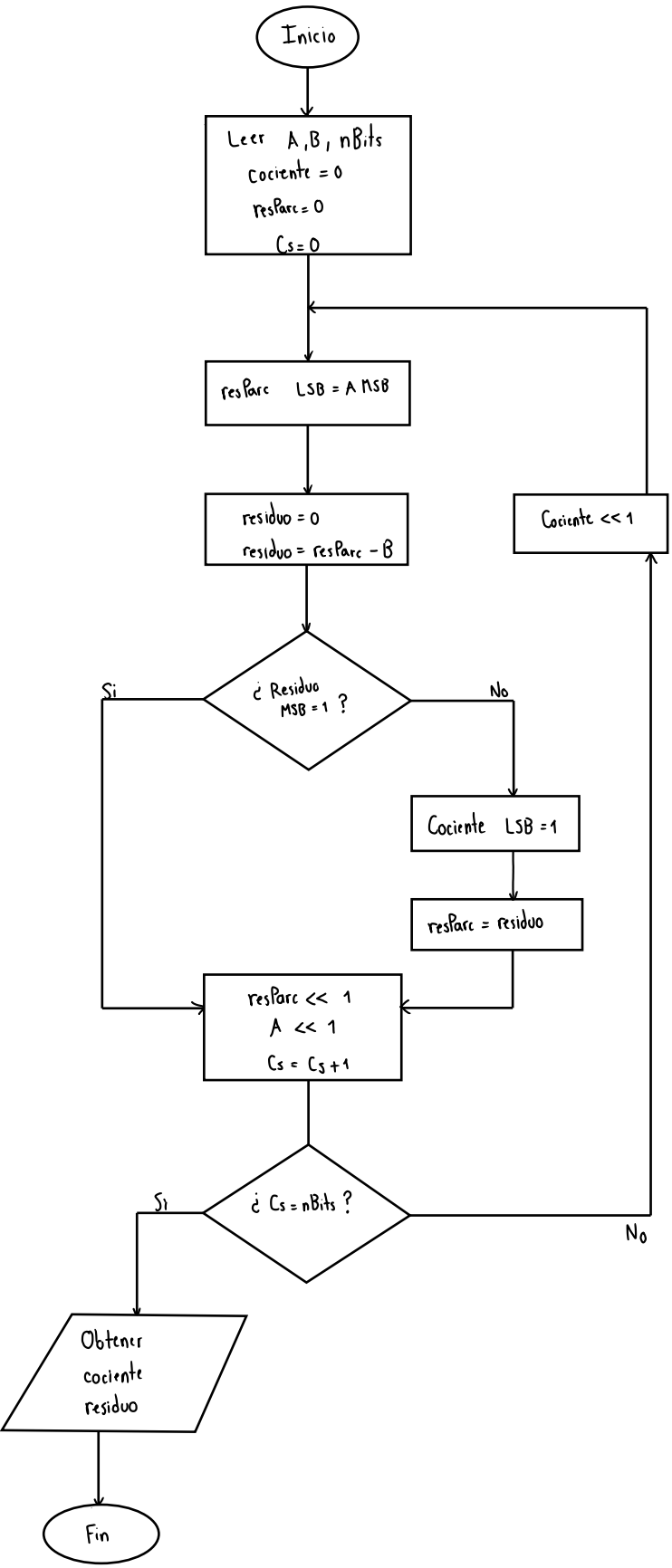

Datapath

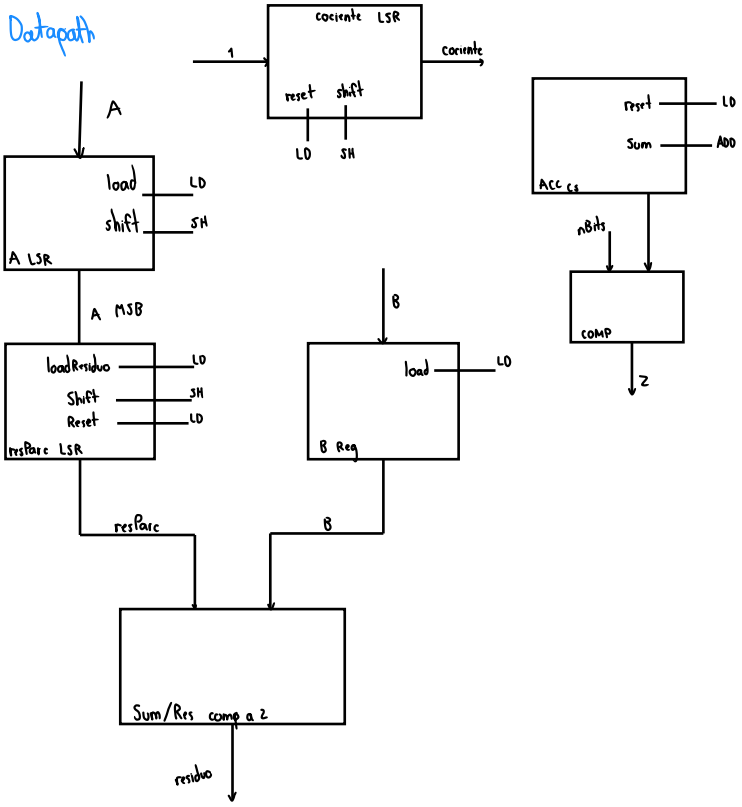

Controlador

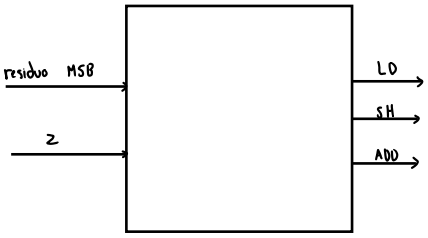
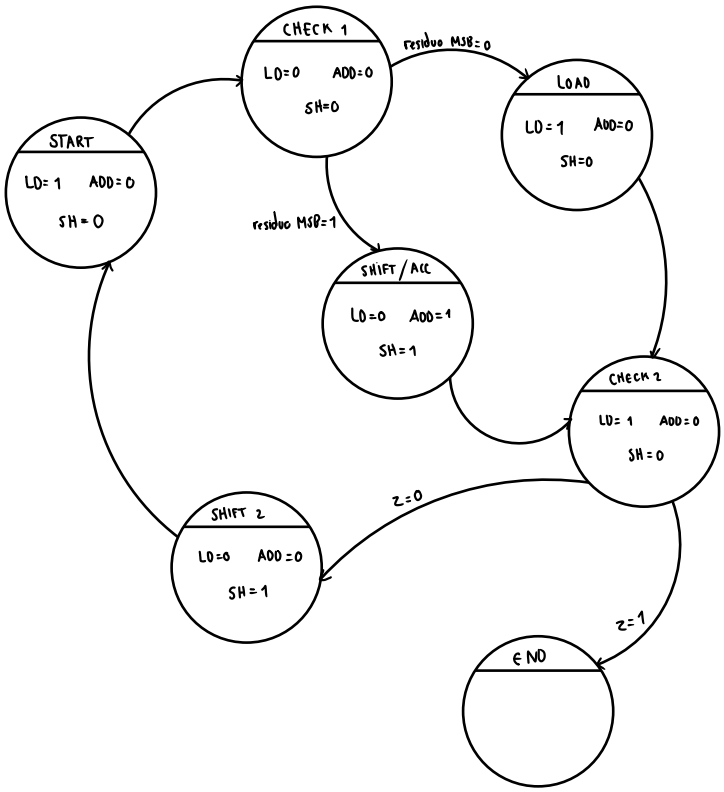
Maquina de estados